Tarjouspyyntölomake - Kytkinpuolikas

Valmistamme standardinmukaisia vastalaippoja asiakkaan mittojen perusteella. Vakio materiaalina S355. Tarvittaessa saatavissa myös muita materiaaleja. Piirustukset toimitamme pyydettäessä.

Vastalaipat toimitetaan tarvittaessa kiinnitystarvikkeilla.

Jos tarvitsette vastalaippoja erikois kytkennällä pyydämme teitä lähettämään meille piirustuksen. Ystävällisesti täyttäkää lomakkeeseen tarvittavat tiedot tarjouspyyntöä tai tilausta varten.

We manufacture standard companion flanges with cylindrical bore holes and face keyway on request. Standard material S355, other materials on request.We supply drawings on request.

Companion flanges can be supplied with fastening bolts and nuts.

For designs deviating from the standard, e.g. oil pressure connection, conical bore, at journal and material we would ask you to send us an inquiry and the relevant drawings.

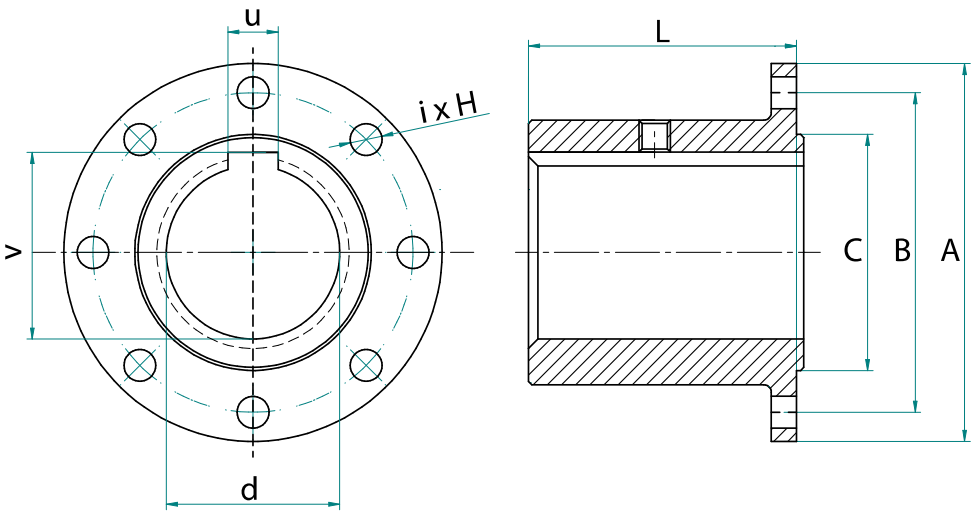

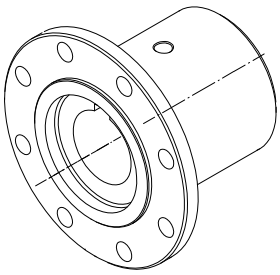

Tarjouspyyntö / *Request for quote*

A =	(mm)
i =	(bolt amount)
H =	(bolt dia.)
L =	(mm)
d =	(mm)
u =	(mm – Tolerance)
v =	(mm – Tolerance)
B =	(mm – Tolerance)
C =	(mm – Tolerance)

☐ Kiilanlukitusruuvi
Locking nut for keyway

☐ Pultit ja mutterit
Bolts and nuts

☐ Tilaamme piirustukset
We order drawings

Pakollinen tieto vakiomallisille DIN / SAE laipoille
SFS 2636 - DIN 6885
Required data for standard DIN / SAE flanges
SFS 2636 - DIN 6885

Pakollinen ei standardin mukaisille laipoille

Required data for non-standard

Oy Unilink Ab
Vattuniemenkatu 15
00210 Helsinki
www.unilink.fi
unilink@unilink.fi